Karta techniczna produktu

ROBINIA RB1341

1+ | 2 dzieci | 12,9 m²

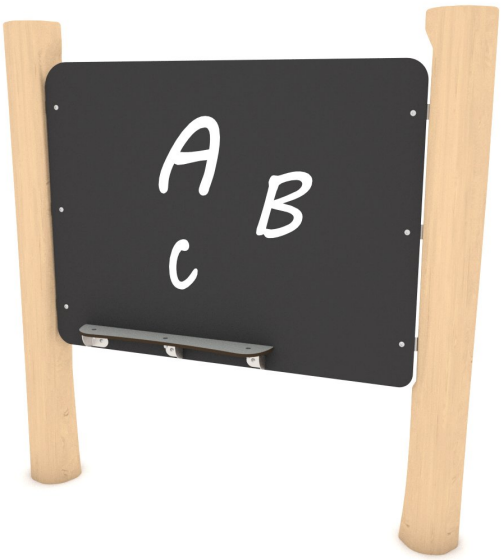



Specyfikacja materiałowa

- Konstrukcja z Robinii - bardzo trwałego drewna akacjowego o średnicy ~ 18 cm bez ostrych krawędzi, odpornego na działanie warunków atmosferycznych,
- Tablice do rysowania wykonane z płyty HPL, odpornej na działanie warunków atmosferycznych,
- Wkręty ze stali nierdzewnej,

Ułatwienia integracyjne / niepełnosprawności

łatwy dostęp | integracja

Rozwój intelektualny

manipulacja | myślenie

Vinci Group Sp. z o.o.
ul. Seminaryjna 9
99-400 Łowicz

VAT: 534-250-14-46
T: +48 42 203 24 99 wew. 11
K: +48 796 693 824

biuro@vinci-play.com
info@vinci-play.com
www.vinci-play.com

1
ilość elementów manipulacyjnych

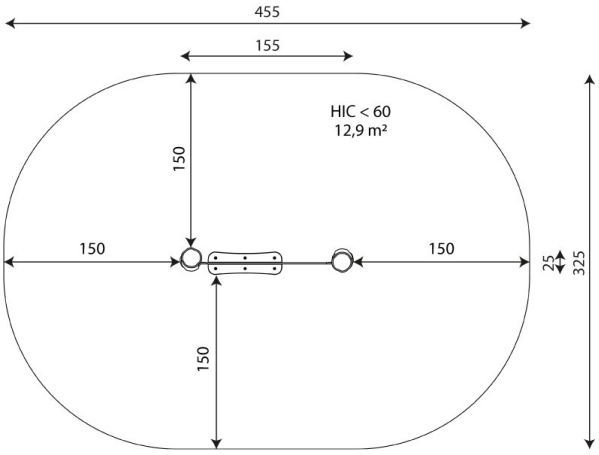

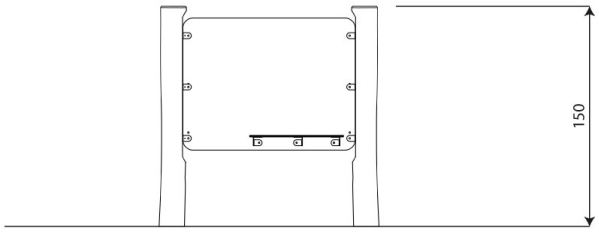

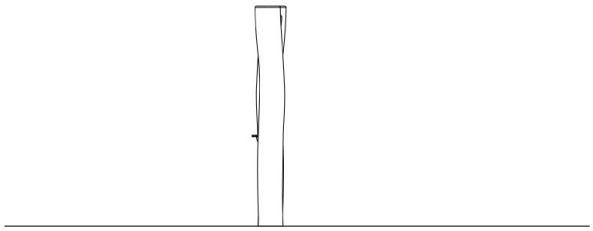

Karta techniczna produktu

ROBINIA RB1341

Dane urządzenia

Długość	155 cm
Szerokość	25 cm
Wysokość całkowita	150 cm
Grupa wiekowa	1+ lat
Ilość dzieci	2 dzieci
Strefa bezpieczeństwa	12,9 m2
Wysokość swobodnego upadku	< 60 cm
Zgodność z normą PN-EN	1176-1+A1:2024-03
Masa najcięższej części	51 kg
Wymiar największej części	220x18x18 cm
Dostępność części zamiennych	TAK
Czas montażu	1,0 h

Dane mogą ulec zmianie bez wcześniejszego powiadomienia.

Dodatkowe informacje

- urządzenie przystosowane dla osób niepełnosprawnych; urządzenie przeznaczone na publiczne place zabaw;
- urządzenie posiada certyfikat wystawiony przez jednostkę akredytowaną lub deklarację zgodności;
- brak ostrych krawędzi oraz szczelin, które mogłyby umożliwić zakleszczenia: palców, głowy i innych części ciała;
- kotwienie na gruncie płaskim, na głębokości 80/70/60 cm;
- render urządzenia ma charakter poglądowy, a rzeczywisty wygląd urządzenia i jego kolor może się różnić;

Gwarancja

30 lat - Wytrzymałość elementów konstrukcyjnych stalowych i ze stali nierdzewnej

15 lat - Wytrzymałość konstrukcji stalowych i ze stali nierdzewnej urządzeń ruchomych; wytrzymałość elementów konstrukcyjnych z drewna Robinii

10 lat - Wytrzymałość strukturalna elementów z płyt HDPE, HDPE 100% z recyklingu i HPL; elementy konstrukcyjne wykonane w 100% z materiału pochodzącego z recyklingu (kompozyt)

5 lat - Odporność na korozję elementów ze stali nierdzewnej oraz stali cynkowanej ogniowo i malowanej proszkowo, odporność na korniki i gnicie elementów konstrukcji drewnianych

Szczegółowe informacje w karcie gwarancyjnej.

Vinci Group Sp. z o.o.
ul. Seminaryjna 9
99-400 Łowicz

VAT: 534-250-14-46
T: +48 42 203 24 99 wew. 11
K: +48 796 693 824

biuro@vinci-play.com
info@vinci-play.com
www.vinci-play.com

Karta techniczna produktu

ROBINIA RB1341

Nawierzchnie wg PN-EN 1176-1+A1:2024-03

	Opis (mm)	Grubość warstwy (cm)	Maksymalne wysokości upadku (cm)
Darń / wierzchnia warstwa gleby (A,B,C)	-	-	≤100
kora (A,C)	Wielkość cząstek od 20 do 80	30	≤200
		40	≤300
wióry/ścinki drzewne (A,C)	Wielkość cząstek od 5 do 30	30	≤200
		40	≤300
piasek lub żwir (A,C)	Wielkość cząstek od 0,25 do 8	30	≤200
		40	≤300
syntetyczna atestowana (A,B,C)	Testowany zgodnie z EN 1177		60

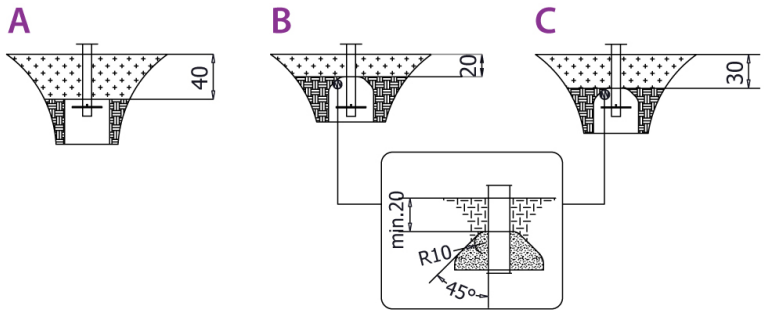

Ilość nawierzchni odpowiadająca wysokości swobodnego upadku:

HIC <60	12,9 m^2

Dane mogą ulec zmianie bez wcześniejszego powiadomienia.

Vinci Group Sp. z o.o.
ul. Seminaryjna 9
99-400 Łowicz

VAT: 534-250-14-46
T: +48 42 203 24 99 wew. 11
K: +48 796 693 824

biuro@vinci-play.com
info@vinci-play.com
www.vinci-play.com